RODAVIGO, S.A.
RODAMIENTOS VIGO, S.A.
www.rodavigo.net
+34 986 288118
Servicio de Att. al Cliente

Curvas, desvíos e incorporaciones

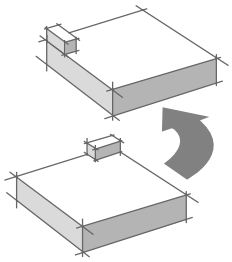

Estructura	☞ 5-2
Curvas CU 5/XH, CU 5/H	☞ 5-4
Desvíos DI 5/XH, DI 5/H	☞ 5-6
Incorporaciones JU 5/XH, JU 5/H	☞ 5-8
Limitación de la posición admisible del centro de gravedad en incorporaciones y desvíos	☞ 5-10

Polígono Indutrial O Rebullón s/n. 36416 - Mos - España - rodavigo@rodavigo.com

RODAVIGO, S.A.
RODAMIENTOS VIGO, S.A.
www.rodavigo.net
+34 986 288118
Servicio de Att. al Cliente

Curvas, desvíos e incorporaciones

Estructura

Para transportar portapiezas con cambios de dirección se ofrecen curvas, desvíos e incorporaciones.
La entrada y salida de estos módulos se acciona por separado mediante ejes centrales.
La altura de transporte del tramo principal y del secundario (entrada y salida) se diferencia ligeramente según la función. Por este motivo, las curvas, desvíos e incorporaciones siempre se deben disponer en sentido opuesto; véase gráfico.

00137413

Velocidad de transporte admisible

m_{WT} (kg)	v_N (m/min)[1]
máx. 260	12
máx. 300	9

m_{WT} = peso del portapiezas

Polígono Indutrial O Rebullón s/n. 36416 - Mos - España - rodavigo@rodavigo.com

RODAVIGO, S.A.
RODAMIENTOS VIGO, S.A.
www.rodavigo.net
+34 986 288118
Servicio de Att. al Cliente

Curvas, desvíos e incorporaciones

Disposición de curvas, desvíos e incorporaciones:

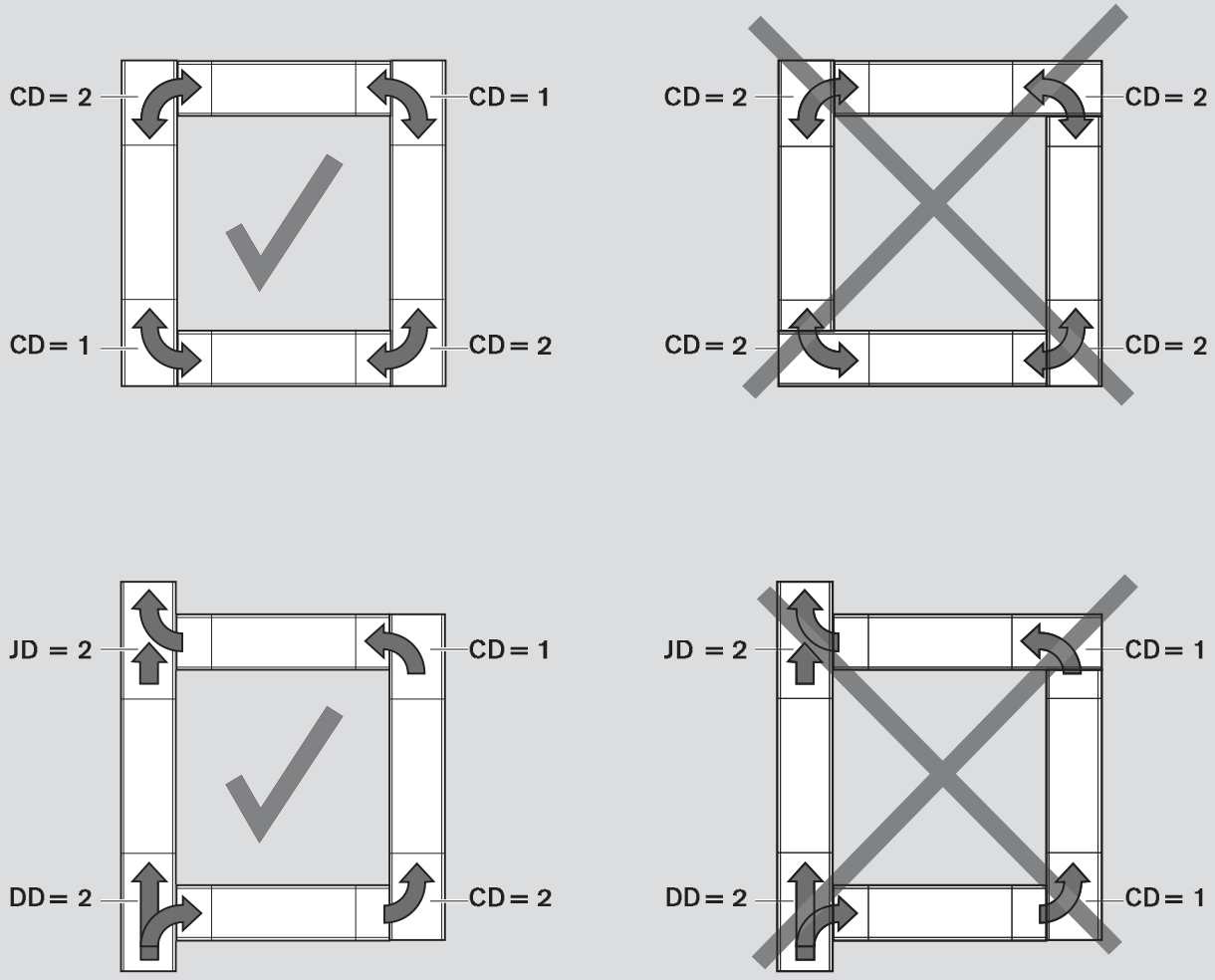

00132908

Polígono Indutrial O Rebullón s/n. 36416 - Mos - España - rodavigo@rodavigo.com

RODAVIGO, S.A.
RODAMIENTOS VIGO, S.A.
www.rodavigo.net
+34 986 288118
Servicio de Att. al Cliente

Curvas, desvíos e incorporaciones

Curvas CU 5/XH, CU 5/H

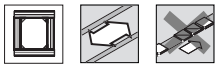

Utilización:
La curva es un módulo listo para el funcionamiento que permite transportar portapiezas con cambios de dirección. Las curvas se pueden accionar por el interior o el exterior.

Indicación:
La curva no es apta para acumulaciones.

Versión:
- Perfil de soporte hecho en aluminio anodizado
- Perfil de las guías laterales hecho en acero, plástico o aluminio en soporte de aluminio anodizado
- Accionamiento mediante central con ruedas esféricas de metal sinterizado
- Separación de rodillos p = 130
- Rodillos continuos

Estado de entrega:
Listas para montaje
Opcional: con cubiertas de protección montadas
(Las cubiertas de protección no se pueden pedir por separado.)

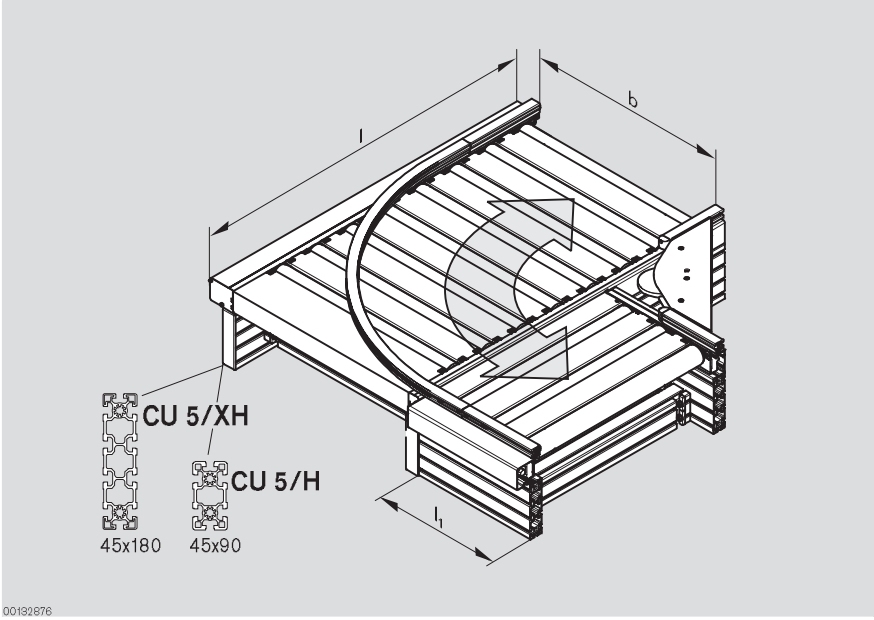

Curvas CU 5/XH, CU 5/H

b[1] (mm)	l_{WT}[2] (mm)	LG[3]	BG[4]	CD[5]	DSM[6]	DST[7]	SC[8]	N°
455	455; 650	1; 2; 3	1; 2	1; 2	1; 2	1; 2	1; 2	**3 842 998 526** (CU 5/XH)
650	650; 845	1; 2; 3	1; 2	1; 2	1; 2	1; 2	1; 2	**3 842 998 525** (CU 5/H)
845	845; 1040	1; 2; 3	1; 2	1; 2	1; 2	1; 2	1; 2	b = … mm l_{WT} = … mm LG = … BG = … CD = … DSM = … DST = … SC = …

1) b = anchura de vía en sentido de transporte
2) l_{WT} = longitud del portapiezas (en sentido de transporte)
3) LG = material de las guías laterales
1: acero
2: plástico
3: aluminio
4) BG = material de rueda esférica
1: plástico
2: metal sinterizado
5) CD = dirección de curva, véanse ejemplos de pedido ☞ 5-5
6) DSM = montaje de eje central en tramo principal, véanse ejemplos de pedido ☞ 5-5
7) DST = montaje de eje central en tramo secundario, véanse ejemplos de pedido ☞ 5-5
8) SC = cubiertas de protección
1: sin cubiertas de protección
2: con cubiertas de protección

☞ 13-21

Polígono Indutrial O Rebullón s/n. 36416 - Mos - España - rodavigo@rodavigo.com

RODAVIGO, S.A.
RODAMIENTOS VIGO, S.A.
www.rodavigo.net
+34 986 288118
Servicio de Att. al Cliente

Curvas CU 5/XH, CU 5/H

Ejemplos de pedido:

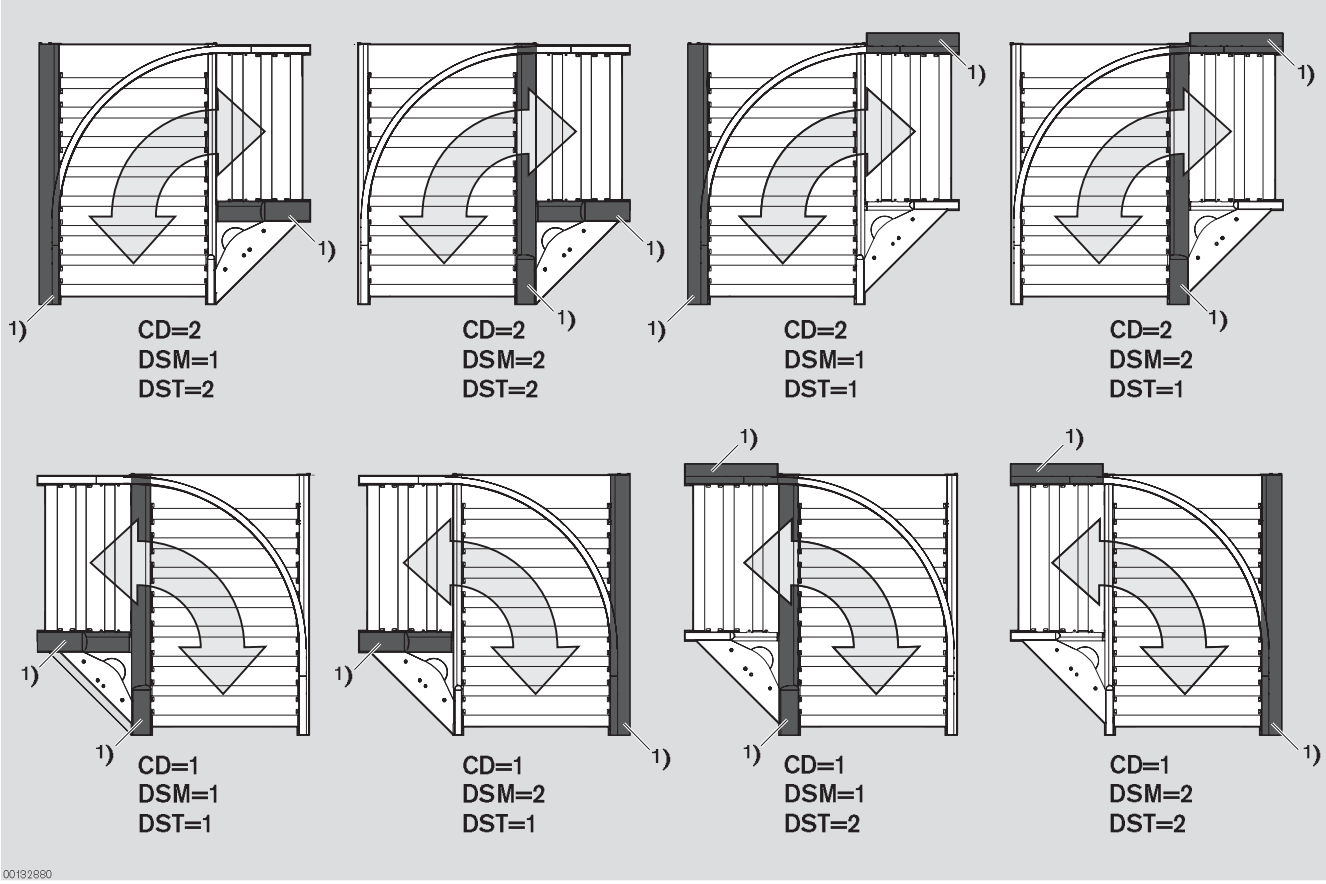

1) Lado de accionamiento

Velocidad de transporte admisible

m_{WT} (kg)	v_N (m/min)[1]
máx. 260	12
máx. 300	9

m_{WT} = peso del portapiezas

Polígono Indutrial O Rebullón s/n. 36416 - Mos - España - rodavigo@rodavigo.com

RODAVIGO, S.A.
RODAMIENTOS VIGO, S.A.
www.rodavigo.net
+34 986 288118
Servicio de Att. al Cliente

Curvas, desvíos e incorporaciones

Desvíos DI 5/XH, DI 5/H

Utilización:
El desvío es un módulo listo para el funcionamiento que permite transportar portapiezas con cambios de dirección. El lado del accionamiento se puede seleccionar para el tramo principal y el secundario. El desvío es controlado como elemento activo mediante un cilindro neumático (p = 5 - 6 bar).

Indicación:
El desvío no es apto para acumulaciones.

Versión:
- Perfil de soporte hecho en aluminio anodizado
- Perfil de las guías laterales hecho en acero, plástico o aluminio en soporte de aluminio anodizado
- Accionamiento mediante central con ruedas esféricas de metal sinterizado
- Separación de rodillos p = 130
- Rodillos continuos

Estado de entrega:
Listas para montaje
Opcional: con cubiertas de protección montadas (Las cubiertas de protección no se pueden pedir por separado.)

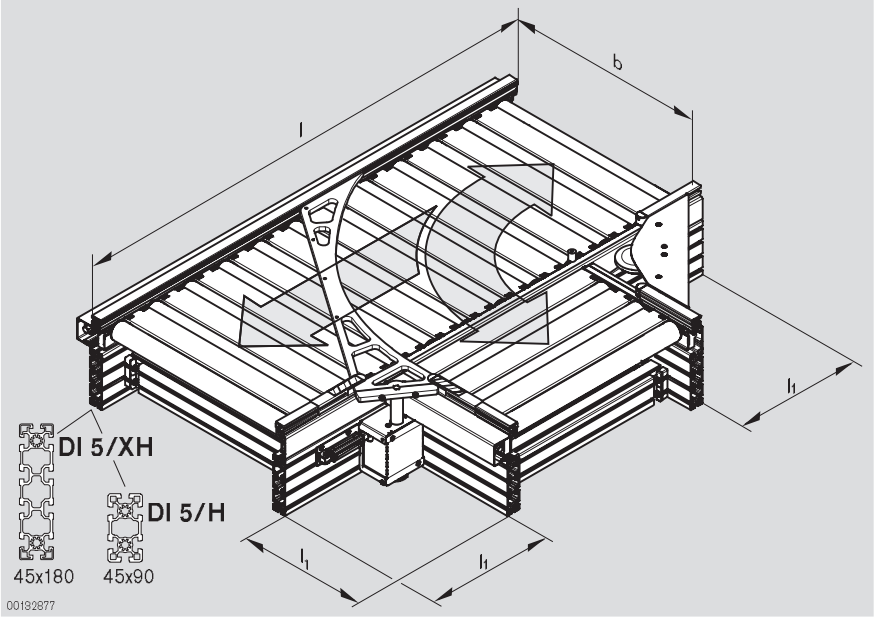

Desvíos DI 5/XH, DI 5/H

b[1] (mm)	l_{WT}[2] (mm)	LG[3]	BG[4]	DD[5]	DSM[6]	DST[7]	SC[8]	N°
455	455; 650	1; 2; 3	1; 2	1; 2	1; 2	1; 2	1; 2	**3 842 998 529** (DI 5/XH)
650	650; 845	1; 2; 3	1; 2	1; 2	1; 2	1; 2	1; 2	**3 842 998 528** (DI 5/H)
845	845; 1040	1; 2; 3	1; 2	1; 2	1; 2	1; 2	1; 2	b = … mm l_{WT} = … mm LG = … BG = … DD = … DSM = … DST = … SC = …

1) b = anchura de vía en sentido de transporte
2) l_{WT} = longitud del portapiezas (en sentido de transporte)
3) LG = material de las guías laterales
1: acero
2: plástico
3: aluminio
4) BG = material de rueda esférica
1: plástico
2: metal sinterizado
5) DD = dirección de desvío, véanse ejemplos de pedido ☞ 5-7
6) DSM = montaje de eje central en tramo principal, véanse ejemplos de pedido ☞ 5-7
7) DST = montaje de eje central en tramo secundario, véanse ejemplos de pedido ☞ 5-7
8) SC = cubiertas de protección
1: sin cubiertas de protección
2: con cubiertas de protección

☞ 13-22

Polígono Indutrial O Rebullón s/n. 36416 - Mos - España - rodavigo@rodavigo.com

RODAVIGO, S.A.
RODAMIENTOS VIGO, S.A.
www.rodavigo.net
+34 986 288118
Servicio de Att. al Cliente

Curvas, desvíos e incorporaciones

Desvíos DI 5/XH, DI 5/H

Ejemplos de pedido:

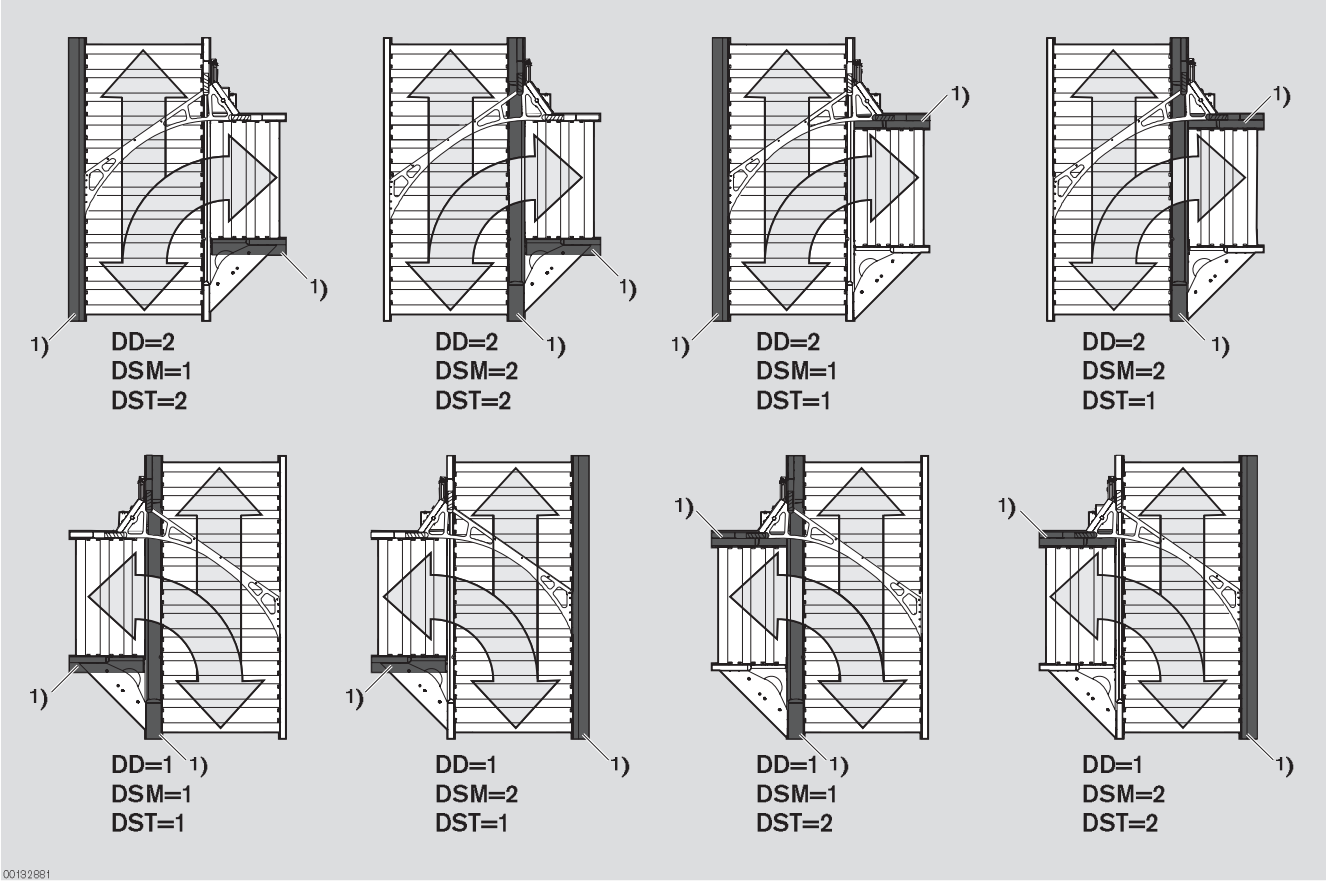

1) Lado de accionamiento

Velocidad de transporte admisible

m_{WT} (kg)	v_N (m/min)[1]
máx. 260	12
máx. 300	9

m_{WT} = peso del portapiezas

Para consultar la posición del brazo de desvío en el cilindro se necesita:

Sensor

Contacto	Longitud de cable (m)	N°
PNP	3	0 830 100 631
	5	0 830 100 632
	10	R 412 004 576
NPN	3	0 830 100 633
	5	0 830 100 634

Soporte para sensor en cilindro

	N°
1	5 283 003 512
10	5 283 003 532

Polígono Indutrial O Rebullón s/n. 36416 - Mos - España - rodavigo@rodavigo.com

RODAVIGO, S.A.
RODAMIENTOS VIGO, S.A.
www.rodavigo.net
+34 986 288118
Servicio de Att. al Cliente

Curvas, desvíos e incorporaciones

Incorporaciones JU 5/XH, JU 5/H

Utilización:
La incorporación es un módulo que permite transportar portapiezas con cambios de dirección. El lado del accionamiento se puede seleccionar para el tramo principal y el secundario.
La incorporación es un elemento pasivo que no requiere control. El portapiezas desplaza el brazo de desvío a la posición que corresponda.

Indicación:
La incorporación no es apta para acumulaciones.

Versión:
- Perfil de soporte hecho en aluminio anodizado
- Perfil de las guías laterales hecho en acero, plástico o aluminio en soporte de aluminio anodizado
- Accionamiento mediante central con ruedas esféricas de metal sinterizado
- Separación de rodillos p = 130
- Rodillos continuos

Estado de entrega:
Listas para montaje
Opcional: con cubiertas de protección montadas
(Las cubiertas de protección no se pueden pedir por separado.)

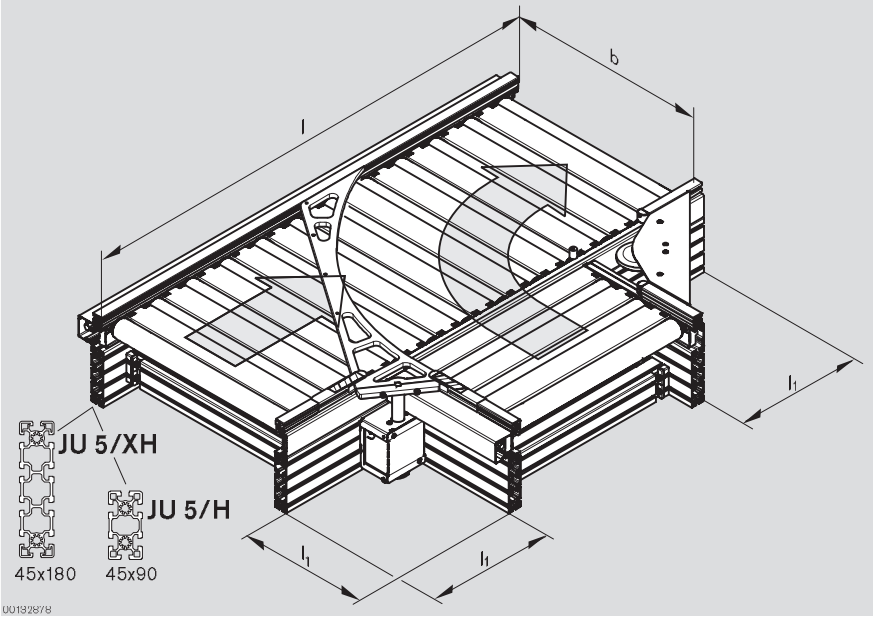

Incorporaciones JU 5/XH, JU 5/H

b[1] (mm)	l_{WT}[2] (mm)	LG[3]	BG[4]	JD[5]	DSM[6]	DST[7]	SC[8]	N°
455	455; 650	1; 2; 3	1; 2	1; 2	1; 2	1; 2	1; 2	**3 842 998 531** (JU 5/XH)
650	650; 845	1; 2; 3	1; 2	1; 2	1; 2	1; 2	1; 2	**3 842 998 530** (JU 5/H)
845	845; 1040	1; 2; 3	1; 2	1; 2	1; 2	1; 2	1; 2	b = … mm l_{WT} = … mm LG = … BG = … JD = … DSM = … DST = … SC = …

[1] b = anchura de vía en sentido de transporte
[2] l_{WT} = longitud del portapiezas (en sentido de transporte)
[3] LG = material de las guías laterales
1: acero
2: plástico
3: aluminio
[4] BG = material de rueda esférica
1: plástico
2: metal sinterizado
[5] JD = dirección de la incorporación, véanse ejemplos de pedido ☞ 5-9
[6] DSM = montaje de eje central en tramo principal, véanse ejemplos de pedido ☞ 5-9
[7] DST = montaje de eje central en tramo secundario, véanse ejemplos de pedido ☞ 5-9
[8] SC = cubiertas de protección
1: sin cubiertas de protección
2: con cubiertas de protección

☞ 13-23

Polígono Indutrial O Rebullón s/n. 36416 - Mos - España - rodavigo@rodavigo.com

RODAVIGO, S.A.
RODAMIENTOS VIGO, S.A.
www.rodavigo.net
+34 986 288118
Servicio de Att. al Cliente

Curvas, desvíos e incorporaciones

Incorporaciones JU 5/XH, JU 5/H

Ejemplos de pedido:

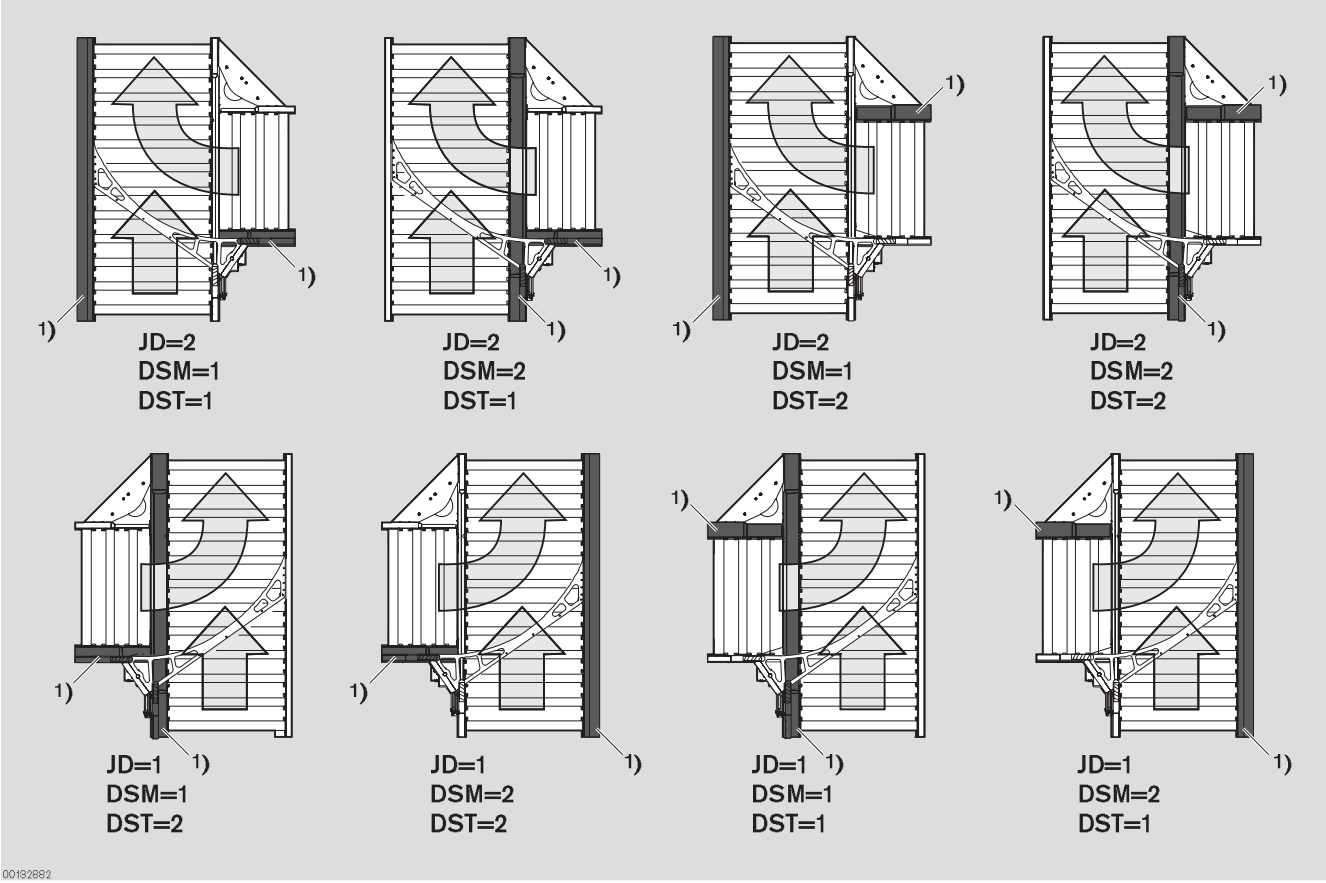

1) Lado de accionamiento

Velocidad de transporte admisible

m_{WT} (kg)	v_N (m/min)
máx. 260	12
máx. 300	9

m_{WT} = peso del portapiezas

Polígono Indutrial O Rebullón s/n. 36416 - Mos - España - rodavigo@rodavigo.com

RODAVIGO, S.A.
RODAMIENTOS VIGO, S.A.
www.rodavigo.net
+34 986 288118
Servicio de Att. al Cliente

Curvas, desvíos e incorporaciones

Limitación de la posición admisible del centro de gravedad en incorporaciones y desvíos

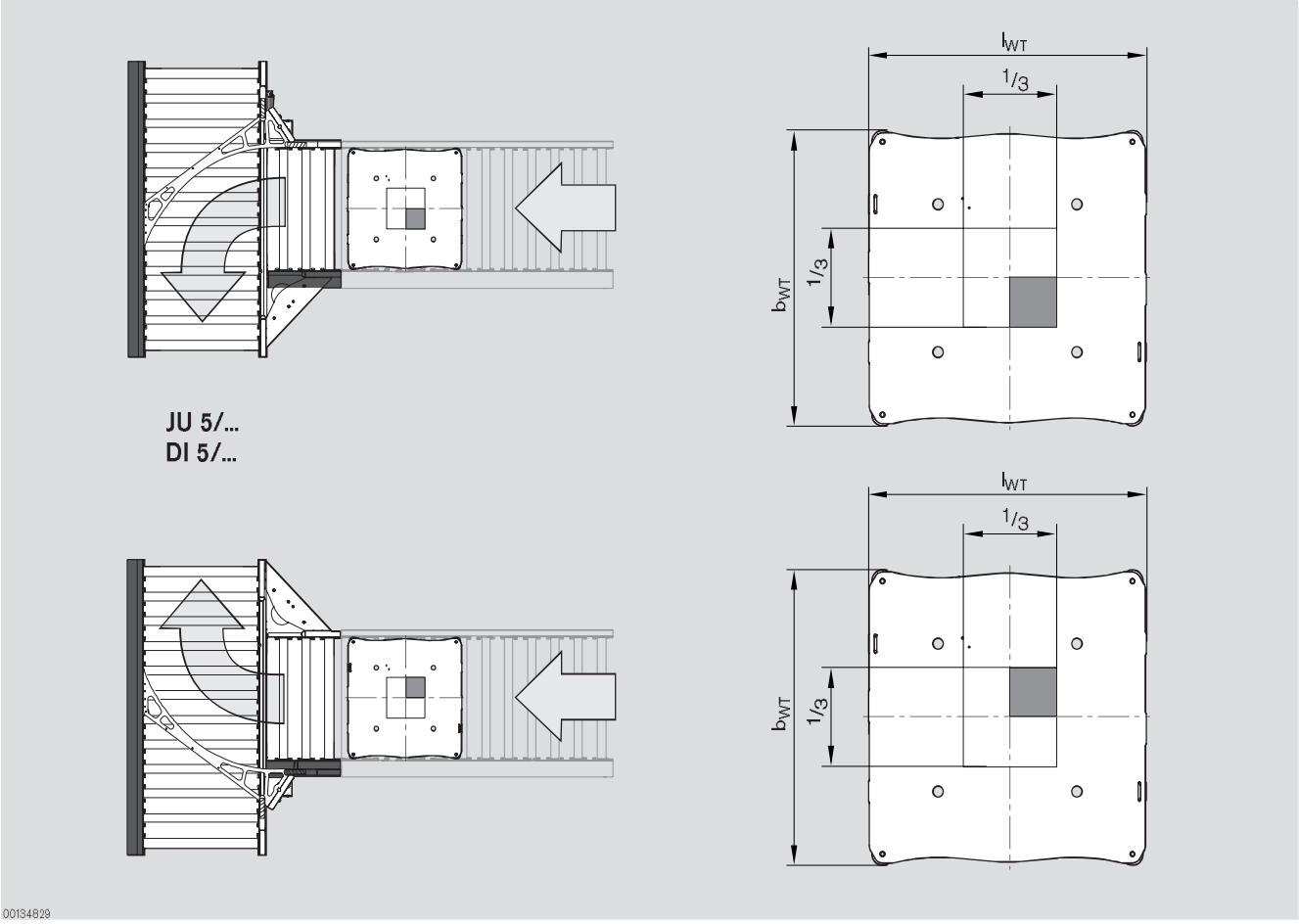

Con la posición del centro de gravedad representada se pueden producir problemas de transporte al realizar la transición del tramo secundario al principal. Indicaciones generales sobre la posición del centro de gravedad
☞ 2-3

Polígono Indutrial O Rebullón s/n. 36416 - Mos - España - rodavigo@rodavigo.com